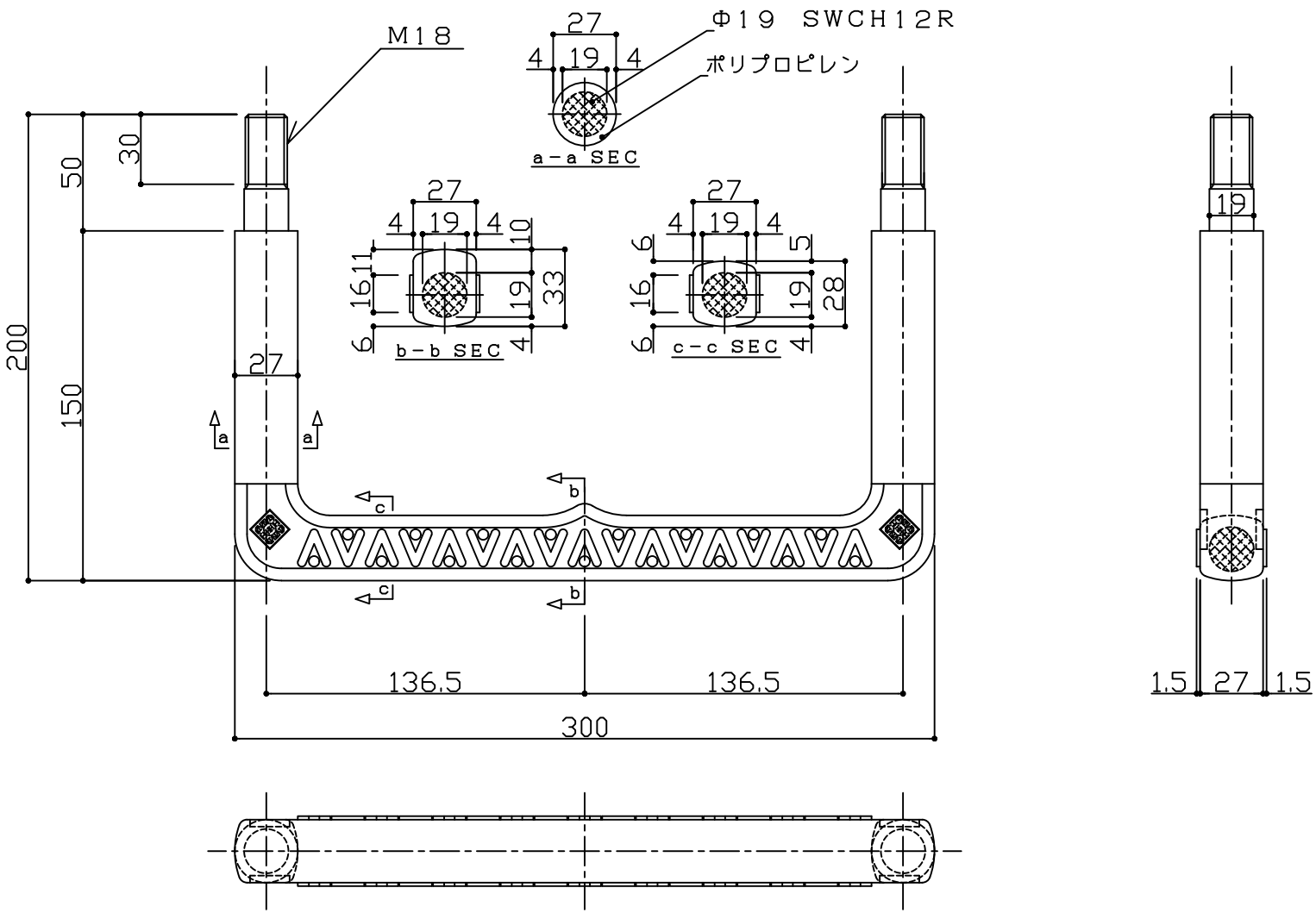

(株)フレックスシステム	図面名称 ステップ図（300幅）	図面番号	
	図面内容 SD30－200 SS	縮尺 S：1／3	作図日 00.7.8